Инструкция по подключению Wi-Fi модуля HDN/WFN к сплит-системе Ballu Eco Smart DC

BSYI/in-07HN8/ES_21Y
BSYI/in-09HN8/ES_21Y
BSYI/in-12HN8/ES_21Y
BSYI/in-18HN8/ES_21Y
BSYI/in-24HN8/ES_21Y

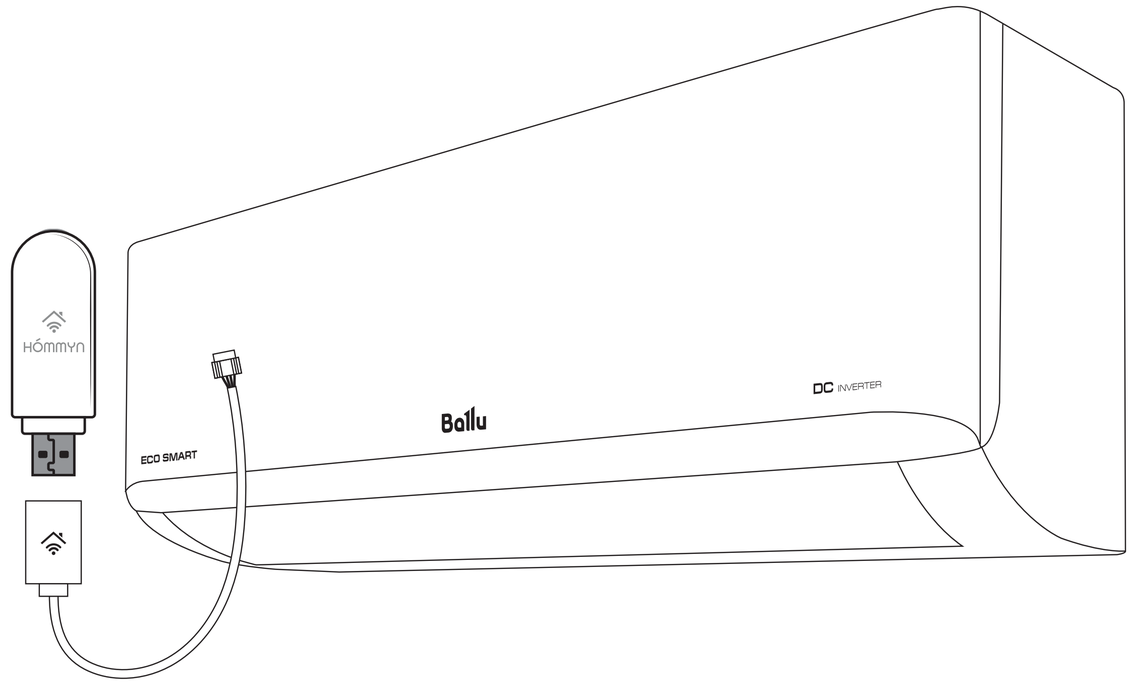

Внимание! Перед установкой управляющего модуля отключите кондиционер от сети электропитания!



Поднимите переднюю панель внутреннего блока вверх



Открутите крепежный винт и снимите плату управления





В USB разъем вставьте управляющий модуль Hommyn, затем выведите провод из отсека платы управления



Установите обратно плату управления



Закройте панель внутреннего блока, установка завершена

